GROUPE GARONNE

GARONNE SERVICES

CATALOGUE DES ACCESSOIRES

SAV

ACCESSOIRES

MAINTENANCE

PIÈCES DÉTACHÉES

À PROPOS DE GARONNE SERVICES

QUE PROPOSONS-NOUS ?

Une équipe de professionnels est à votre disposition afin de vous accompagner au quotidien avec votre matériel. Ainsi, nous répondons à toutes vos demandes de pièces détachées et de SAV ; nos techniciens interviennent dans nos ateliers ou directement sur vos chantiers pour tout dépannage ou mise en route de machines. Equipé d'un pont roulant de 10 tonnes, notre atelier de 1000m² est l'endroit idéal pour les réparations ou les remises en état complètes de vos équipements.

Nous offrons un service de transport national et international grâce à des portes-engins de grande capacité et des chauffeurs expérimentés.

Notre cœur de métier

- Installation d'usines de production de granulats clefs en main
- Convoyeurs à bande
- Unités de criblage
- Unités de broyage et concassage, etc.
- Stockage type trémie et stacker
- Chargeur/déchargeur
- Abattage de poussières

Nos points forts

La maîtrise complète du cycle de vie des matières minérales nous permet de vous proposer des solutions ciblées et modulables. Aussi, nous sommes à votre service afin de concrétiser vos projets.

Notre gamme d'accessoires

En lien avec notre cœur de métier, nous vous proposons une large gamme d'accessoires :

- Protections rapprochées
- Confinements sécurisés
- Éléments annexes pour convoyeurs

Les secteurs applicatifs

Mines et carrières, BPE, cimenteries, sociétés de recyclage et ports de commerce.

Nos services associés

- Assemblage
- Supervision
- Montage / Optimisation
- Maintenance
- Concassage mobile

NOS MOYENS TECHNIQUES

NOTRE BUREAU D'ÉTUDES

En 2019, le Groupe Garonne s'est doté, au sein de son entité Garonne Concassage Criblage, d'un bureau d'études à Mondavezan (31) pour la conception et la fabrication d'installations fixes.

En lien avec des prestataires qualifiés et de qualité, nous pouvons désormais réaliser tout type d'installations fixes pour répondre à l'ensemble de vos besoins.

Fort de 15 ans d'expérience, notre équipe accomplit, en interne, toutes les étapes de la création du process nécessaire à la conception des installations allant jusqu'au SAV si nécessaire.

Nous vous proposons des missions totalement personnalisées allant de la simple visite jusqu'à la prise en charge totale de votre chantier. Nous nous occupons notamment de :

- Avant-projet
- Cahier des charges
- Projet global
- Dossier de certification CE

Au commencement de votre projet, nous définirons ensemble le schéma de circuits approprié (**flowsheet**), ainsi que des bons équipements. Nous calculerons les différentes tailles et types de concasseurs, les surfaces des cribles, etc afin de s'adapter au mieux à votre espace de travail.

Chaque équipement est choisi consciencieusement afin de créer un ensemble qui répondra à vos attentes. La finalité de cette réflexion est de concevoir un projet basé sur un plan et une implantation sur site.

De la fabrication à la livraison :

- **Fabrication des éléments** qui composeront l'installation fixe. Celle-ci est sous-traitée chez deux partenaires principaux et historiques.
- **Assemblage** des différents équipements dans notre atelier à Mondavezan (31) assurée par les techniciens **Garonne Services**.
- **Livraison sur site** réalisée par nos chauffeurs à l'aide de nos camions.
- Après livraison sur le site du client, nos techniciens procèdent au **montage**.

Une fois le montage finalisé, l'installation est prête à l'emploi. Notre équipe assure un service complet en s'occupant également de la **mise en route**, de l'assistance et de la **formation** nécessaire au bon fonctionnement de celle-ci.

SOMMAIRE

Protections rapprochées :

Page

* Protection de point rentrant de tambour de renvoi 6
* Protection de point rentrant des rouleaux supérieurs 7
* Protection de point rentrant des rouleaux inférieurs 8

Confinements sécurisés :

* Auge de réception 10
* Auge de transition 11
* Auge de chocs 12
* Système de confinement 13
* Dépoussiérage par aspiration 14

Eléments annexes pour convoyeurs :

* Racleurs de bandes 16
* Tambours 17
* Paliers 18
* Stations support rouleaux 19

* Rouleaux 20
* Ensemble de commandes 21
* Ensemble de tension 22
* Eléments de treillis et caisson 23
* Ensemble de commandes de convoyeur de plaine 24

* Ensemble de tension de convoyeur de plaine 25
* Tables de convoyeur de plaine 26
* Passerelles et escaliers 27
* Système d'arrêt d'urgence avec accessoires 28
* Système de contrôle de rotation avec accessoires 29

* Blindage anti-abrasif HB 30
* Blindage anti-abrasif Caoutchouc 31
* Blindage et revêtement PEHD 32
* Capotage 33

* Maintenance de vos installations 34
* Contacter Garonne Services 36

PROTECTIONS RAPPROCHÉES

ACCESSOIRES CONÇUS D'APRÈS LA RÉGLEMENTATION ET NORMES CONCERNANT LES TRANSPORTEURS À BANDE UTILISÉS DANS LES CARRIÈRES

(Liste non exhaustive)

***

- Dispositions du décret n° 59-285 du 27 janvier 1959 (JO du 13.2.1959) rendues applicables aux exploitations à ciel ouvert des minières et carrières par le décret n° 64-1148 du 16 novembre 1964 (JO des 20.11.1964 et 16.12.1964),

- Décret n° 73-404 du 26 mars 1973 (JO du 4.4.1973) portant réglementation de la sécurité des convoyeurs dans les mines et carrières,

- Décret n° 76-48 du 9 janvier 1976 (JO du 20.1.1976) relatif à la protection du personnel dans les mines et carrières qui mettent en œuvre des courants électriques,

- Normes françaises concernant les engins de manutention continue dont notamment :

NFH 95 - 101 Norme enregistrée, code de sécurité - règles générales,

NFH 95 - 103 Fascicule de documentation, exemples de protecteurs aux points d'enroulement,

NFH 95 - 111 Norme enregistrée : distributeurs et transporteurs à courroie code de sécurité.

Par ailleurs, il peut être utile de rappeler que les dispositions générales étendues par l'arrêté du 21 juillet 1976 (JO du 4.8.1976) ne sont pas applicables aux carrières.

Protection de point rentrant de tambour de renvoi

Référence de la norme :
NF H95 –103

Objectif de la norme :
En raison de l'importance des efforts et de l'arc d'enroulement de 180° et plus, la protection des enroulements en fonction des conditions d'exploitation doit être assurée avec un soin particulier.

L'angle rentrant est constitué par l'angle formé par le tambour et la bande qui sont deux pièces en mouvement dont les sens convergent vers un même point provoquant le risque d'enroulement.

La solution Garonne Services

La protection PTR

La protection des points rentrants est assurée par le corps du déflecteur jusqu'à la virole du tambour complétée par des plaques de protections inférieures.

L'ensemble est réglable et assemblé de façon à suivre le déplacement du tambour.

Le déflecteur est constitué d'une pointe glissante sur le brin retour de la bande qui éjecte de chaque côté les éléments tels que les matériaux et autres.

Permet aussi une fonction de raclage du tambour.

Le dispositif permet de garder le contrôle visuel de l'appareil sans nécessité de l'enlever pour procéder à des réparations.

Désignation	Code article
PTR.01-500	PC 000 006
PTR.01-650	PC 000 007
PTR.01-800	PC 000 008
PTR.01-1000	PC 000 009
PTR.01.1200	PC 000 010
PTR.01-1400	PC 000 011

Protection de point rentrant des rouleaux supérieurs

Référence de la norme :

NF H95 –106

Objectif de la norme :

Il y a risque d'écrasement en tous les points où la main pourrait être introduite lorsque la courroie n'assure pas une côte libre « f » d'au moins 50 mm ou ne libère pas un espace libre de cette importance.

Cette limite inférieure de 50 mm permet d'assurer qu'une main prise dans une telle ouverture sera entrainée seulement avec une faible force, de façon à ce qu'elle puisse toujours être retirée.

La côte libre « f » ne devrait jamais être comprise entre 70 mm et 120 mm car dans ce cas, des membres plus importants (par exemple : poing, bras) pourraient être entrainés.

Entre 50 et 70 mm, des considérations géométriques empêchent que les membres ne soient entrainés. Des espaces libres supérieurs à 120 mm permettent de les retirer en toute sécurité.

Toutes ces dimensions sont valables uniquement pour les transporteurs à courroie dont les vitesses sont inférieures à environ 3m/s car des effets dynamiques additionnels apparaissent lorsque les vitesses sont supérieures.

La solution Garonne Services

La protection PRS

La protection du point rentrant est assurée par obturation au moyen d'une cale reprise sur deux supports métalliques à fixer sur la station rouleaux en auge.

Désignation	Code article
PRS.01-500	PC 000 012
PRS.01-650	PC 000 013
PRS.01-800	PC 000 014
PRS.01-1000	PC 000 015
PRS.01-1200	PC 000 016
PRS.01-1400	PC 000 017

Protection de point rentrant des rouleaux inférieurs

Référence de la norme :

NF H95 –106

Objectif de la norme :

Il y a risque d'écrasement en tous les points où la main pourrait être introduite lorsque la courroie n'assure pas une côte libre « f » d'au moins 50 mm ou ne libère pas un espace libre de cette importance.

Cette limite inférieure de 50 mm permet d'assurer qu'une main prise dans une telle ouverture sera entrainée seulement avec une faible force, de façon à ce qu'elle puisse toujours être retirée.

La côte libre « f » ne devrait jamais être comprise entre 70 mm et 120 mm car dans ce cas, des membres plus importants (par exemple : poing, bras) pourraient être entrainés.

Entre 50 et 70 mm, des considérations géométriques empêchent que les membres ne soient entrainés. Des espaces libres supérieurs à 120 mm permettent de les retirer en toute sécurité.

Toutes ces dimensions sont valables uniquement pour les transporteurs à courroie dont les vitesses sont inférieures à environ 3m/s car des effets dynamiques additionnels apparaissent lorsque les vitesses sont supérieures.

La solution Garonne Services

La protection PRI

La protection du point rentrant est assurée par obturation au moyen d'une barre de protection sur deux supports métalliques à fixer sur les supports du rouleau de retour.

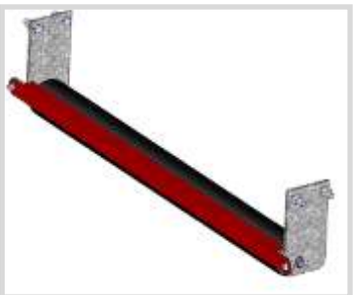

Désignation	Code article
PRI.01-500	PC 000 018
PRI.01-650	PC 000 019
PRI.01-800	PC 000 020
PRI.01-1000	PC 000 021
PRI.01-1200	PC 000 022
PRI.01-1400	PC 000 023

CONFINEMENTS SÉCURISÉS

ACCESSOIRES CONÇUS D'APRÈS LA RÉGLEMENTATION ET NORMES CONCERNANT LES TRANSPORTEURS À BANDE UTILISÉS DANS LES CARRIÈRES

(Liste non exhaustive)

***

- Dispositions du décret n° 59-285 du 27 janvier 1959 (JO du 13.2.1959) rendues applicables aux exploitations à ciel ouvert des minières et carrières par le décret n° 64-1148 du 16 novembre 1964 (JO des 20.11.1964 et 16.12.1964),

- Décret n° 73-404 du 26 mars 1973 (JO du 4.4.1973) portant réglementation de la sécurité des convoyeurs dans les mines et carrières,

- Décret n° 76-48 du 9 janvier 1976 (JO du 20.1.1976) relatif à la protection du personnel dans les mines et carrières qui mettent en œuvre des courants électriques,

- Normes françaises concernant les engins de manutention continue dont notamment :

NFH 95 - 101 Norme enregistrée, code de sécurité - règles générales,

NFH 95 - 103 Fascicule de documentation, exemples de protecteurs aux points d'enroulement,

NFH 95 - 111 Norme enregistrée : distributeurs et transporteurs à courroie code de sécurité.

Par ailleurs, il peut être utile de rappeler que les dispositions générales étendues par l'arrêté du 21 juillet 1976 (JO du 4.8.1976) ne sont pas applicables aux carrières.

Auge de réception

Référence de la norme :

NF H95-106 — NF EN 294

Objectif de la norme :

Il y a risque d'écrasement en tous les points où la main pourrait être introduite lorsque la courroie n'assure pas une côte libre « f » d'au moins 50 mm ou ne libère pas un espace libre de cette importance.

Le but est d'empêcher, par l'intermédiaire d'obstacles matériels, les opérateurs d'atteindre des zones dangereuses telles que définies dans l'EN292-1.

La solution Garonne Services

L'auge de réception RCT

L'auge de réception RCT est un matelas de réception modulable destiné à tous les types de convoyeurs à bande.
S'implante en pied des convoyeurs avec les avantages suivants :

1 - Supprime les stations et rouleaux en pied,
2 - Assure un centrage et guidage des matériaux,
3 - Améliore la sécurité du personnel en supprimant les points rentrants,
4 - Permet un contrôle visuel permanent,
5 - Maintenance facilitée.

L'auge de réception RCT se combine par simple boulonnage avec les auges standards pour constituer des systèmes sécurisés de confinement.

Transition autonome de 20° à 45 °

Désignation	Code article
RCT.01-500	PC 000 024
RCT.01-650	PC 000 025
RCT.01-800	PC 000 026
RCT.01-1000	PC 000 027
RCT.01-1200	PC 000 028
RCT.01-1400	PC 000 029

Auge de transition

Référence de la norme :

NF H95-106 — NF EN 294

Objectif de la norme :

Il y a risque d'écrasement en tous les points où la main pourrait être introduite lorsque la courroie n'assure pas une côte libre « f » d'au moins 50mm ou ne libère pas un espace libre de cette importance.

Le but est d'empêcher, par l'intermédiaire d'obstacles matériels, les opérateurs d'atteindre des zones dangereuses telles que définies dans l'EN292-1.

La solution Garonne Services

L'auge de transition TST

L'auge de transition TST se place en aval d'une auge de réception RCT ou d'une auge de choc CHC avec les avantages suivants :

1 - Supprime les stations et rouleaux en pied,
2 - Assure un centrage et guidage des matériaux,
3 - Améliore la sécurité du personnel en supprimant les points rentrants,
4 - Permet un contrôle visuel permanent,
5 - Maintenance facilitée.

L'auge de transition TST se combine par simple boulonnage avec les auges standards pour constituer des systèmes de confinement sécurisés CFS.

Centrage et guidage des matériaux GARANTIE

Désignation	Code article
TST.01-500	PC 000 030
TST.01-650	PC 000 031
TST.01-800	PC 000 032
TST.01-1000	PC 000 033
TST.01-1200	PC 000 034
TST.01-1400	PC 000 035

Auge de chocs

Référence de la norme :

NF H95-106 — NF EN 294

Objectif de la norme :

Il y a risque d'écrasement en tous les points où la main pourrait être introduite lorsque la courroie n'assure pas une côte libre « f » d'au moins 50 mm ou ne libère pas un espace libre de cette importance.

Le but est d'empêcher, par l'intermédiaire d'obstacles matériels, les opérateurs d'atteindre des zones dangereuses telles que définies dans l'EN292-1.

La solution Garonne Services

L'auge de chocs CHC

L'auge de choc CHC est un matelas de réception monté sur blocs amortisseurs. Elle se place sous les broyeurs ainsi que sous les points de jetée critique avec les avantages suivants :

1 – Améliore la sécurité du personnel en supprimant les points rentrants,
2 – Remplace les barres d'impact,
3 – Assure un centrage et guidage des matériaux,
4 – Améliore l'étanchéité au point de chargement,
5 – Mise en auge profonde au point de chargement,
6 – Réduit le poinçonnage à l'impact par son matelas amortisseur équipé de pastilles PEHD,
7 – Accroit la durée de vie des bandes transporteuses en assurant leur protection,
8 – Maintenance facilitée.
L'auge de chocs CHC se combine par simple boulonnage avec les auges standards pour constituer des systèmes sécurisés de confinement.

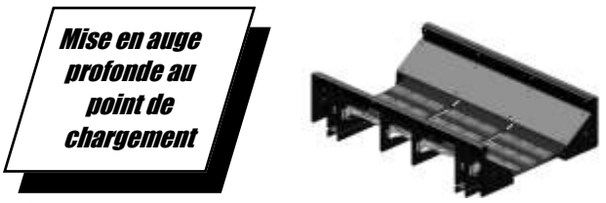

Désignation	Code article
CHC.01-500	PC 000 036
CHC.01-650	PC 000 037
CHC.01-800	PC 000 038
CHC.01-1000	PC 000 039
CHC.01-1200	PC 000 040
CHC.01-1400	PC 000 041

Système de confinement

Référence de la norme :

NF X 43-007 - NF H95-106

Objectif de la norme :

L'empoussiérage est défini par la concentration moyenne de poussières (en mg/m2) pour une période donnée.

La solution Garonne Services

Le système CFS

Le système de confinement sécurisé des matériaux CFS sur convoyeurs à bande est conçu à partir d'ensemble standards :

* L'auge de chocs CHC
* L'auge de réception RCT
* L'auge de transition TST
* Les capotages et déflecteurs de poussières
* L'étanchéité par joints à lèvres PB

Ce système de confinement des poussières reprend les avantages cumulés des diverses auges et peut être installé aussi bien sur des installations neuves que sur celles existantes.

Il est indispensable d'établir une étude précise des conditions d'exploitations requises et de l'implantation nécessaire afin d'obtenir un bon rendement.

Le système de confinement sécurisé CFS peut être complété par un système de dépoussiérage en filtration ou d'abattage de poussières.

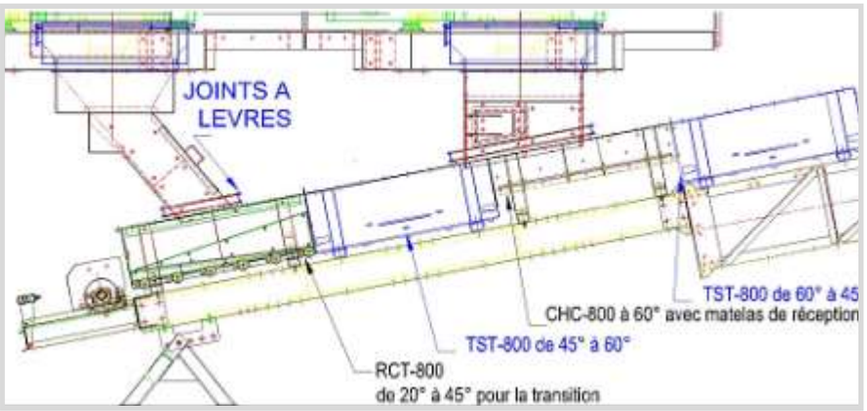

Dépoussiérage par aspiration

Référence de la norme :

NF X 43-007

Objectif de la norme :

L'empoussiérage est défini par la concentration moyenne de poussières (en mg/m2) pour une période donnée.

La solution Garonne Services

Système de dépoussiérage

Le dépoussiérage par aspiration est complémentaire au système de confinement des poussières CFS :

* Traitement local d'un appareil isolé tel que broyeur, crible, convoyeur au moyen d'un filtre de type compact équipé de manches filtrantes.

* Installations centralisées de dépoussiérage composées de prises d'aspiration de grands volumes aux points d'émissions d'un filtre à manches avec décolmatage pneumatique. Le process spécifique au sujet intégrera un ventilateur adéquat, un ensemble de tuyauteries et un compresseur à air.

Un stockage en silo équipé de diverses vis et sas permettra la valorisation des fines.

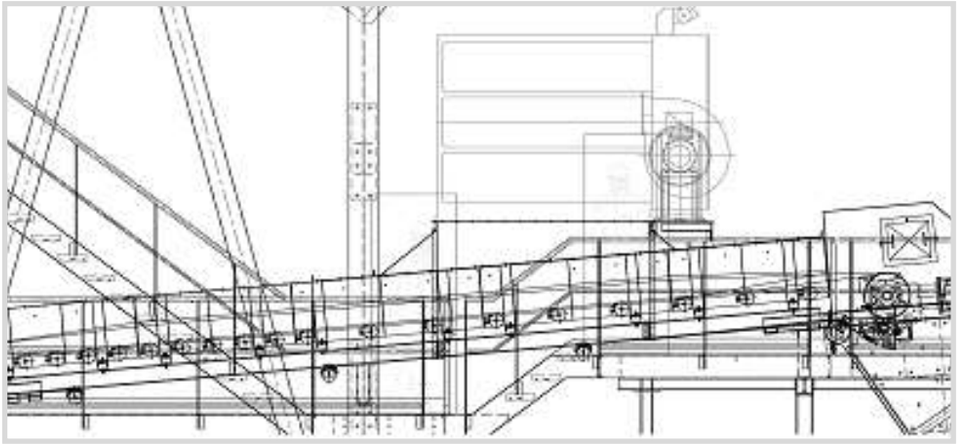

ÉLÉMENTS ANNEXES POUR CONVOYEURS

ACCESSOIRES CONÇUS D'APRÈS LA RÉGLEMENTATION ET NORMES CONCERNANT LES TRANSPORTEURS À BANDE UTILISÉS DANS LES CARRIÈRES

(Liste non exhaustive)

***

- Dispositions du décret n° 59-285 du 27 janvier 1959 (JO du 13.2.1959) rendues applicables aux exploitations à ciel ouvert des minières et carrières par le décret n° 64-1148 du 16 novembre 1964 (JO des 20.11.1964 et 16.12.1964),

- Décret n° 73-404 du 26 mars 1973 (JO du 4.4.1973) portant réglementation de la sécurité des convoyeurs dans les mines et carrières,

- Décret n° 76-48 du 9 janvier 1976 (JO du 20.1.1976) relatif à la protection du personnel dans les mines et carrières qui mettent en œuvre des courants électriques,

- Normes françaises concernant les engins de manutention continue dont notamment :

NFH 95 - 101 Norme enregistrée, code de sécurité - règles générales,

NFH 95 - 103 Fascicule de documentation, exemples de protecteurs aux points d'enroulement, .

NFH 95 - 111 Norme enregistrée : distributeurs et transporteurs à courroie code de sécurité.

Par ailleurs, il peut être utile de rappeler que les dispositions générales étendues par l'arrêté du 21 juillet 1976 (JO du 4.8.1976) ne sont pas applicables aux carrières.

Racleurs de bandes

Garonne Services propose une large gamme de racleurs de marques réputées telles que Belle Banne et Flexco ou encore Technicgum.

Le choix approprié du racleur ainsi que son installation et sa maintenance correctes sont essentiels à son bon rendement.

Type U.RT

Racleur sous-jacent pour bande à un sens de marche. Structure courbe intégrant une lame raclante segmentée enrobée de caoutchouc adapté à l'application. Mise en pression par système à ressorts.

Désignation	Code art.
URT 01-500	PCH 000 054
URT 01-650	PCH 000 055
URT 01-800	PCH 000 056
URT 01-1000	PCH 000 057
URT 01-1200	PCH 000 058
URT 01-1400	PCH 000 059

BELLE BANNE

Racleur secondaire eliminator® U-type

Le racleur secondaire U-Type® est conçu pour garantir un contact permanent entre la lame et la bande afin d'offrir une efficacité de raclage optimale, en particulier pour les applications difficiles nécessitant l'élimination d'eau et de résidus collants. La forme en U épouse la bande, ce qui permet aux lames en carbure de tungstène de décoller les résidus tenaces de la bande. Nécessitant une faible tension de lame, cette forme unique, combinée à un axe déporté, augmente la pression de la lame au centre de la bande, là où le raclage doit être le plus important, et la réduit sur ses rives. Une tension de lame minimale signifie moins de risques d'usure ou de détérioration de la bande ou des jonctions mécaniques. Aucun autre racleur à lame droite n'offre la puissance de raclage et de décollement nécessaire aux applications humides et à matières collantes.

Désignation	Code art.
HV 01-500	PCH 000 060
HV 01-650	PCH 000 061
HV 01-800	PCH 000 062
HV 01-1000	PCH 000 063
HV 01-1200	PCH 000 064
HV 01-1400	PCH 000 065

Tambours

Notre organisation vous invite à profiter de notre expérience en calcul, études et fabrication de tambours de diamètres et longueurs adaptés à vos besoins.

Votre choix pourra être établi sur la base de nos plans standards que vous trouverez dans notre bibliothèque ou suivant vos plans particuliers.

Nos techniciens sont à votre disposition pour convenir de la meilleure fourniture aux dimensions requises.

Le cas échéant, notre logiciel de calcul validera les dimensionnements d'arbre, virole et flasque.

Notre bureau d'études réalisera ensuite un plan 3D grâce au logiciel SOLIDWORKS avant approbation et réalisation.

Les plans pourront vous être livrés suivant votre commande :

* Lisse bombé,
* Virole revêtue de revêtement caoutchouté lisse, losange ou céramique,
* Arbre soudé aux flasques, monté sur moyens amovibles ou frettes de serrage,
* Équipés de paliers appliques UCFC ou paliers à semelle type SN.

Notre unité de production de tambours et arbres dotée d'équipements modernes dispose également de moyens importants et de l'expérience du leader de la maintenance industrielle des convoyeurs à bande :

* Un stock permanent de produits métallurgiques tels que tubes, arbres et tôles pour flasques,
* Un parc de machines modernes pour les usinages des viroles et des arbres,
* Des postes de soudage parfaitement conçus pour ces fabrications,
* Les moyens les plus modernes pour la vulcanisation des revêtements,
* Un stock permanent de paliers UCFC ou à semelle type SN pouvant être préassemblés sur les arbres ou livrés séparément.

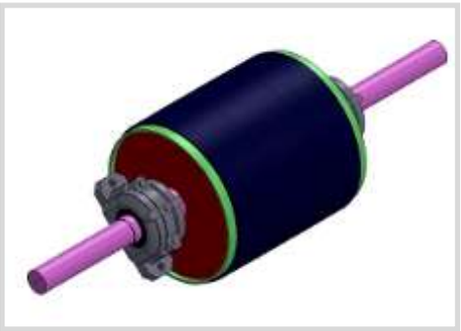

Paliers

Paliers à semelle SNL ou SNG des séries 2, 3, 5 et 6

Les paliers à semelle SNL ou SNG (fig. 1) jusqu'à la taille 32 sont les produits les plus appréciés de la large gamme de paliers commercialisés par Garonne Services. Grâce à leur polyvalence, il est rarement nécessaire de recourir à des adaptations sur mesure, même pour des applications spécifiques.

Ces paliers sont à plan de joint diamétral et leur semelle est percée de deux ou quatre trous de fixation de manière standard.

Conception modulaire

Les paliers à semelle de la gamme SNL ou SNG sont tous basés sur une même conception, déclinée en de nombreuses dimensions. En associant ces paliers à des joints standards différents, Garonne Services est en mesure de proposer un grand nombre de variantes de paliers qui appartiennent toutes à la gamme standard (fig. 2). Les paliers à semelle SNL ou SNG conviennent pour des diamètres d'arbres allant de 20 à 160mm.

Stations support rouleaux

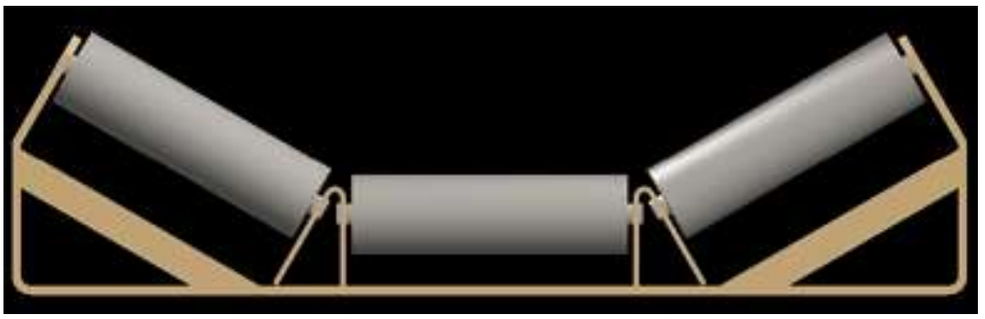

Type CPR

Supports pour rouleaux type mine, axe d = 20 et 25, méplats 14, Norme E 53300 – α = 20 ou 30° ou 45° en standard

Toutes autres dimensions sur demande notamment pour rouleaux norme NFE 53301

Supports avec pincement

(1) à partir de bande 650

(2) 100 x 8 pour bande 1000 et 1200

BANDE	400	500	600	650	700	800	1000	1200
D	70/89	70/89	70/89	70/89	70/89	70/89	70/89	70/89
L sup.	150	190	230	240	250	290	355	425
Poids kg	5	6.5	7.5	8	8.5	9	13	15

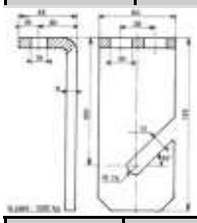

Type CPR lourd

Supports pour rouleaux mines et, axe d = 20 et 25, méplats 14, Norme E 53300

α = 20, 30° ou 45° en standard

BANDE	400	500	650	800	800	1000	1200	1400	1600
D	70/89	70/89	70/89	70/89	89/133	133/159	133/159	133/159	133/159
L sup.	150	190	240	290	290	355	425	495	565
Semelle	UPN 70	UPN 70	UPN 80	UPN 80	UPN 100	UPN 100	UPN 100	UPN 100	UPN 100
Montant	60 x 8	60 x 8	80 x 8	80 x 8	80 x 8	80 x 8	80 x 8	80 x 8	80 x 8
Poids kg	7	8	12	13	19	21	22	26	28
L inf.	475	575	725	875	875	1115	1315	1515	1715

Rouleaux

Côtes nécessaires pour définir un rouleau // Différents types de montage //

les côtes de longueur L, EM, LT
le diamètre D
le diamètre d'axe d
la côte sur plat E

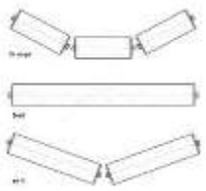

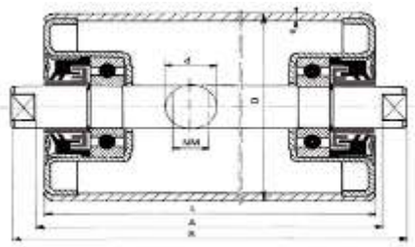

Norme E 53300	ROULEAUX EN AUGE			ROULEAUX DROITS			ROULEAUX EN V		
Bande	L*	EM	LT	L*	EM	LT	L*	EM	LT
500	190	196	216	575	608	640	290	296	316
650	240	246	266	725	758	790	360	366	386
800	290	296	316	875	908	940	430	436	456
1000	360	366	386	1115	1148	1180	570	576	596
1200	430	436	456	1315	1348	1380	670	676	696
1400	500	506	526	1515	1548	1580			

Type	d	NM	Roulements	Joints	Dxe en stock	Dxe sur demande
LM 204 HY	20	14	6204	HYPER OYO	70x2,9/89x3,2/133x4	63,5x2,9/102x3,6/108x3,6
LM 205 HY	25	14 *(18)	6205			89x3,2/133x4
LM 305 HY	25	14 *(18)	6305			89x3,2/133x4/159x4,5 102x3,6/108x3,6
LM 206 HY	30	22	6206			

Tableau indicatif des vitesses critiques en m/s

Rouleau Ø	Roulement	1 m/s	1,5 m/s	2 m/s	2,5 m/s	3 m/s	3,25 m/s	3,5 m/s	3,75 m/s	4 m/s	4,25 m/s	45 m/s
63,5/70	6204											
89	6204											
	6205											
133	6204											
	6205											
	6206											
159	6305											
	6206											

Standard

Utilisation : -200C < T°C < 80°C
Durée de vie: 15 à 20000 heures.
Rouleaux livrés: acier brut huilé, suivant conception ci-dessus.

Nous consulter pour

*(18) - Revêtement caoutchouc.
Electro zingage: tube, boîtiers, déflecteurs, axe.
Déflecteurs inox pour type LM 204 Hy (d=20).
Etanchéité renforcée

Ensemble de commandes

Garonne Services propose une large gamme d'ensemble de commandes standardisées conçue suivant les normes en vigueur.

Ces ensembles de commandes peuvent remplacer des systèmes existant sur vos convoyeurs.

* Structure en acier galvanisé,
* Motoréducteur de marque réputée équipé de frette de serrage,
* Tambour caoutchouté ou avec revêtement céramique monté sur paliers à semelle type SN,
* Système de réglage des paliers,
* Protection de point rentrant de tambour d'entrainement type PTE,
* Racleur secondaire à lame tungstène,
* Capotage de sécurité équipé d'une ouverture pour système de dépoussiérage,
* Bride d'adaptation à la structure existante.

La puissance et vitesse, le tambour et paliers seront déterminés en fonction des paramètres du convoyeur à équiper.

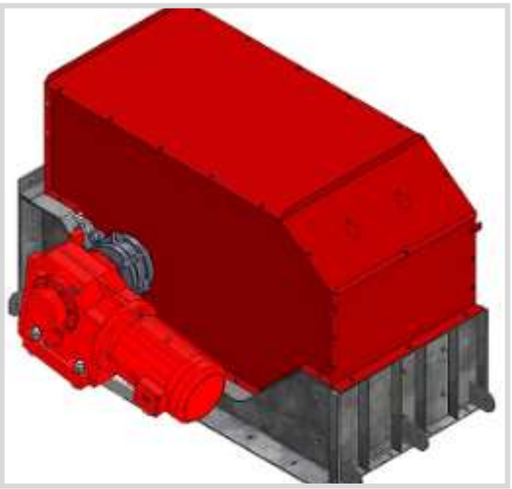

Ensemble de tension

Garonne Services propose une large gamme d'ensemble de tension par vis standardisées conçue suivant les normes en vigueur.

Ces tensions peuvent remplacer des systèmes existants sur vos convoyeurs.

* Structure en acier galvanisé,
* Tambour lisse et bombé monté sur paliers à semelle type SN,
* Système de tension par vis pour réglage de la tension,
* Protection de point rentrant de tambour de renvoi type PTR,
* Capotage et support de détection inductif 30 mm,
* Bride d'adaptation à la structure existante.

La course de tension, le tambour et paliers seront déterminés en fonction des paramètres du convoyeur à équiper.
Garonne Services dispose d'autres gammes de systèmes de tension tels que par danseuse avec contrepoids, par chariot en pied…

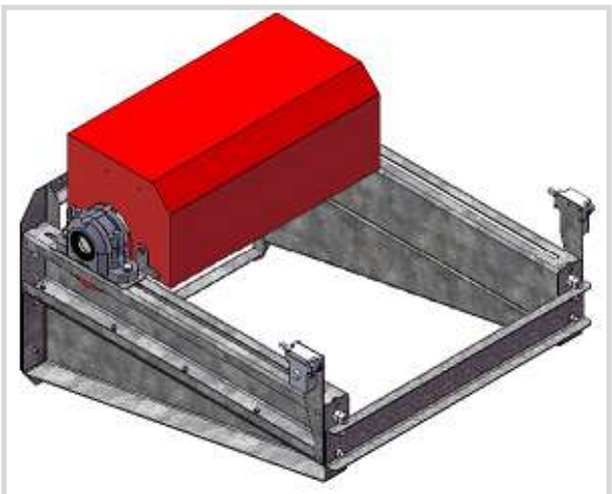

Éléments de treillis et caisson

Garonne Services propose une large gamme d'ensemble de structures treillis et caissons pour équiper vos convoyeurs.

Ces structures peuvent remplacer ou compléter celles existantes.

* Structure en acier galvanisé,

* Perçages pour stations supérieures et inférieures,

* Perçages pour recevoir les supports de passerelles,

* Bride d'adaptation à la structure existante.

Le type de structure ainsi que la hauteur seront déterminés en fonction des paramètres du convoyeur à équiper.

Garonne Services dispose d'autres ensembles de structure tels que profilés à froid, tubulaires…

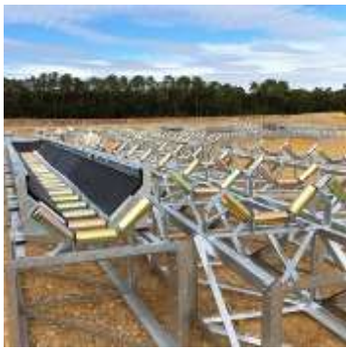

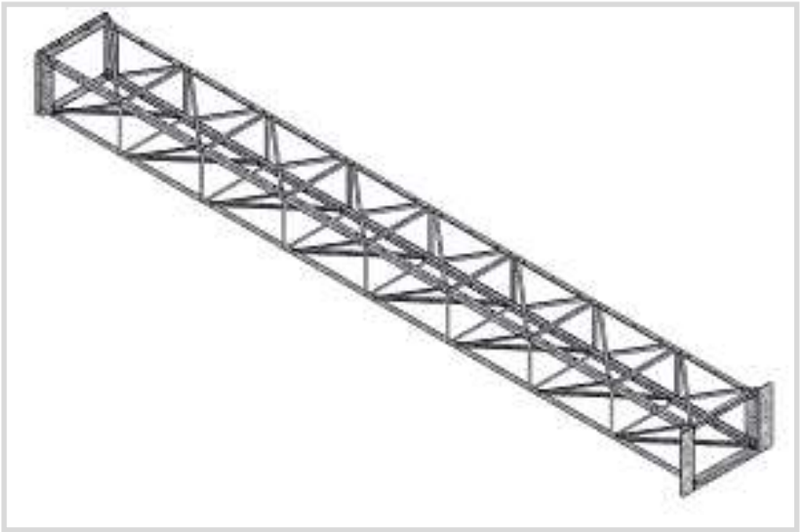

Ensemble de commandes de convoyeur de plaine

Garonne Services propose une large gamme d'ensemble de commande standardisée pour convoyeurs de plaine conçue suivant les normes en vigueur.

Ces ensembles de commandes peuvent remplacer des systèmes existants sur vos convoyeurs.

* Structure en acier galvanisé,
* Motoréducteur de marque réputée équipé de frette de serrage,
* Tambour avec revêtement céramique monté sur paliers à semelle type SN,
* Système de réglage des paliers,
* Protection de point rentrant de tambour d'entrainement type PTE,
* Racleur secondaire à lame tungstène,
* Capotage de sécurité équipé d'une ouverture pour système de dépoussiérage,
* Treillis d'élévation équipé de stations rouleaux supérieures et inférieures,
* Passerelles latérales avec accès en pied,
* Tour de tête,
* Goulotte de process de recentrage en tête,
* Tour de supportage sur tubes avec platines.

La puissance et vitesse, le tambour et paliers seront déterminés en fonction des paramètres du convoyeur à équiper.

Garonne Services dispose d'équipements complémentaires tels que tables droites et courbes, capotage, retournement de bande, supports de câbles latéraux, poste d'arrêts d'urgence, passerelles d'enjambement, ensembles de tension…

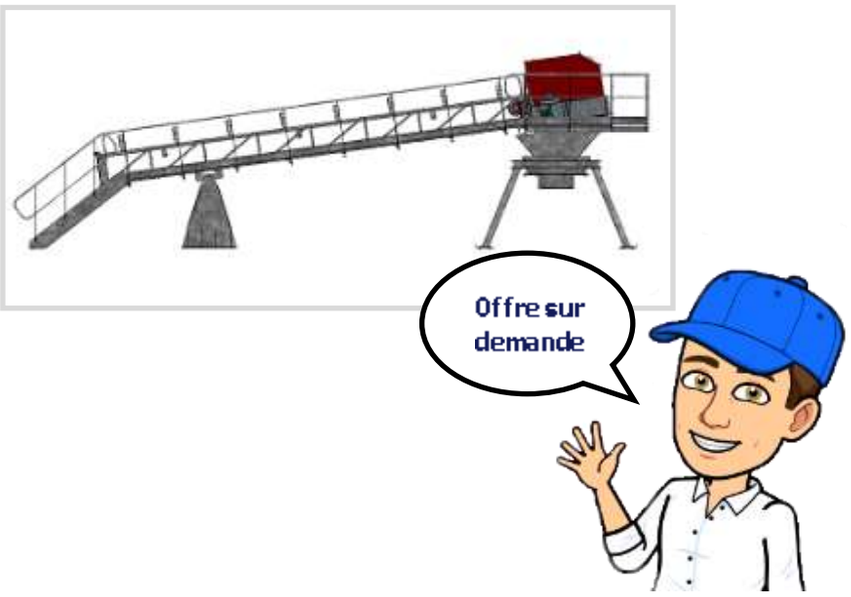

Ensemble de tension de convoyeur de plaine

Garonne Services propose une large gamme d'ensemble de tension standardisée pour convoyeurs de plaine conçue suivant les normes en vigueur.

Ces tensions peuvent remplacer des systèmes existants sur vos convoyeurs.

* Structure en acier galvanisé,
* Tambour bombé lisse ou caoutchouté et monté sur paliers à semelle type SN,
* Possibilité de motorisation du tambour avec motoréducteur adapté,
* Chariot de tension monté sur guides polyéthylène,
* Système de tension suivant le choix :
  - par câbles avec réas de renvoi et treuil manuel,
  - par câbles avec réas de renvoi et contrepoids assisté d'un treuil,
  - par vérin hydraulique avec pompe manuelle,

* Protection de point rentrant de tambour de renvoi type PTR,
* Capotage et support de détection inductif 30mm.

La course de tension, le tambour et paliers seront déterminés en fonction des paramètres du convoyeur à équiper.

Garonne Services dispose d'équipements complémentaires tels que tables droites et courbes, capotage, retournement de bande, supports de câbles latéraux, poste d'arrêts d'urgence, passerelles d'enjambement, ensembles de commande…

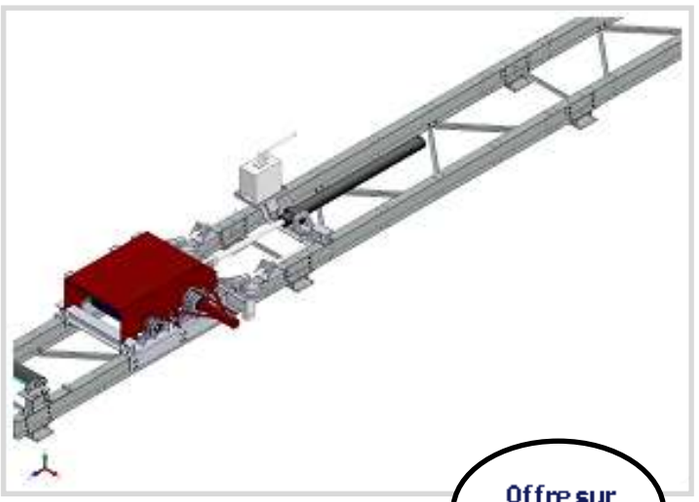

Tables de convoyeur de plaine

Garonne Services propose une large gamme d'ensemble de tables de plaine pour équiper vos convoyeurs.

Ces structures peuvent remplacer ou compléter celles existantes .

* Structure en acier galvanisé cliquable ou indépendante,
* Stations supérieures 45° équipées de rouleaux type mines 89 ou 133mm,
* Stations inférieures déportées équipées de rouleaux type mines 89 ou 133mm,
* Patins de pose au sol.

Le type de structure ainsi que la hauteur seront déterminés en fonction des paramètres du convoyeur à équiper.

Garonne Services dispose d'équipements complémentaires tels que tables courbes, capotage, retournement de bande, supports de câbles latéraux, poste d'arrêts d'urgence, passerelles d'enjambement, ensembles de commande, ensemble de tension…

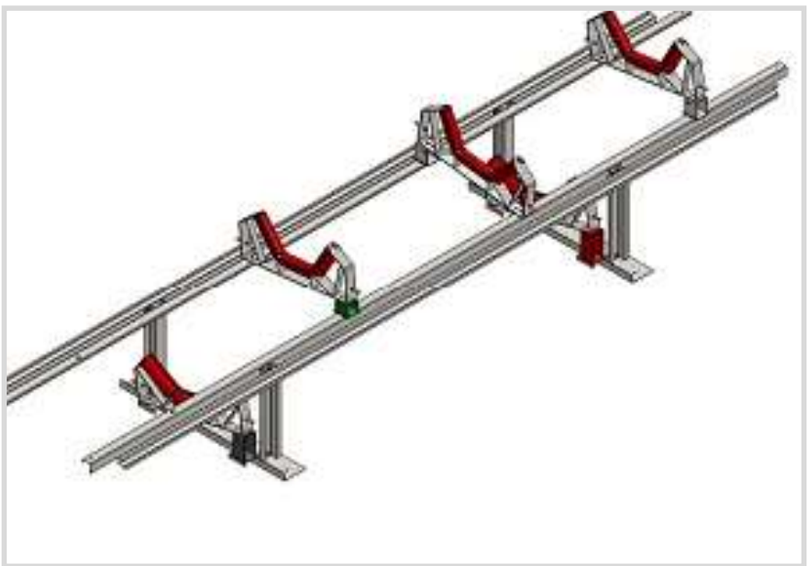

Passerelles et escaliers

Garonne Services propose une large gamme d'ensemble de structures d'accès tels qu'escaliers et passerelles pour équiper vos installations.

Ces structures peuvent remplacer ou compléter celles existantes .

* Structure en acier galvanisé,
* Marches et platelages en caillebottis cranté,
* Garde-corps constitués de lisses et sous lisses en tube suivant la norme
* Boulonnerie Acier Zingué norme 8.8 ou 10.9

Le type de structure ainsi que la hauteur seront déterminés en fonction des paramètres des installations à équiper.

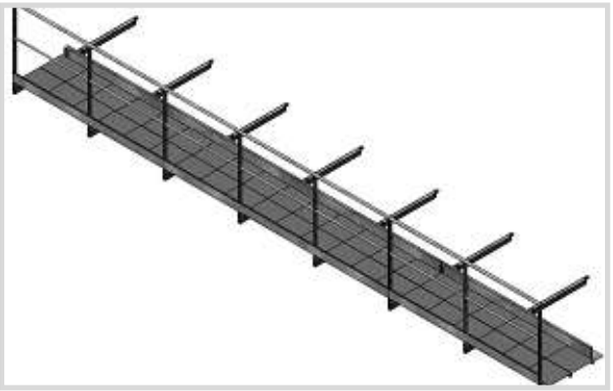

Système d’arrêt d’urgence avec accessoires

Garonne Services propose une large gamme de systèmes d’arrêt d’urgence pour équiper vos installations.

Ces systèmes peuvent remplacer ou compléter celles existantes.

* Interrupteurs d'arrêt d'urgence à commande par câble XY2-CH

L'interrupteur d'arrêt d'urgence à commande par câble XY2-CH (également appelé interrupteur à fil de préhension) est idéal pour les applications telles que les systèmes de convoyeurs.

Distance recommandée entre les supports de câble : 5 m,
Accessoire tendeur intégré,
Réinitialisation par bouton-poussoir,
Boîtier étanche à l'eau et à la poussière,
Montage en surface avec accessoires tels que câbles rouge, pitons à œil, ressorts, cosses-cœur…

Homologations

Numéro de fichier d'homologation UL : E164353 CCN NKCR. Numéro de fichier de certification CSA : LR44087 classe 3211 03. Marquage CE.

* Interrupteurs d'arrêt d'urgence à commande par câble XY2CB30

Gamme de produits : Preventa XY2
Type de produit ou de composant : Simple stop rope pull switch
Nom abrégé d'appareil : XY2CB
Couleur du logement : Bleu
Catégorie de surtension :
Class I conformément à EN/IEC 61140 /
Class I conformément à NF C 20-030

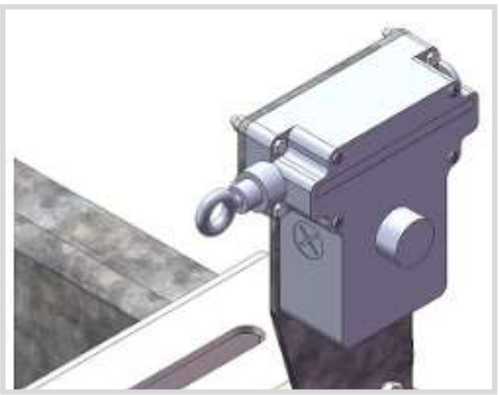

Système de contrôle de rotation avec accessoires

Garonne Services propose une large gamme de systèmes de contrôle de rotation pour équiper vos installations :

Capteur de vitesse pour convoyeur à bande type ROULEAU DR

Les contrôleurs de vitesse DR sont compatibles avec les rouleaux de convoyeurs de 89 ou 133 mm de diamètre. Ils sont particulièrement adaptés aux carrières, sablières. La dimension standard ainsi que la bague ajustable permet le montage rapide et direct sur un convoyeur à bandes 2 ou 3 rouleaux, bandes plates ou en auge. Le rouleau tachymètre intègre un capteur inductif au centre du tambour assurant ainsi une protection totale.
3 modèles disponibles selon le capteur.

Capteur de vitesse pour convoyeur à bande type roue

La roue de vitesse TNRV est un capteur de vitesse robuste utilisé pour les convoyeurs en carrières ou mines. Son mécanisme extrêmement simple garantie une fiabilité à toute épreuve.

Capteur de vitesse pour convoyeur a bande type roue

La roue de vitesse FGA est un capteur destiné à mesurer la vitesse de bande de convoyeurs à bande À HAUTE PRÉCISION. À cet effet, la roue à impulsions est en contact avec la bande sur le brin de retour par l'intermédiaire d'une bande de roulement sphérique. À l'aide du capteur de proximité, la vitesse de la bande est acquise par la vitesse de rotation de la roue à impulsions. Ce type de matériel est particulièrement adapté pour des gamme de vitesse étendu (0.1 à 2 m/s) comme par exemple les doseurs à bande.

Contrôleur de rotation pour tambour

Détecteur inductif intégré **Fixation rapide** en bout d'arbre : Assemblage M12 (M10 en option) Tresse de maintien anti-rotation ou par fixation magnétique en bout d'arbre (évite le taraudage).
Ce capteur est particulièrement adapté pour les convoyeurs avec montage sur tambour mené.
Le contrôleur de rotation sera déterminé en fonction des paramètres des installations à équiper.

Garonne Services dispose d'autres gammes de produits de contrôle, de détection de métal.

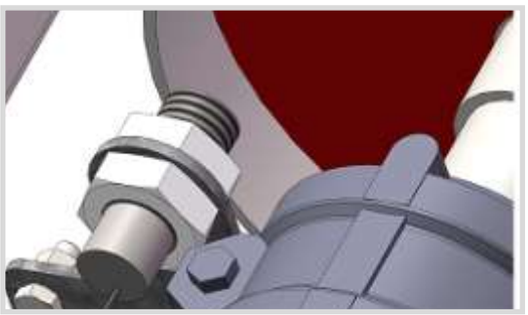

Blindage anti-abrasif HB

Grâce à sa parfaite maîtrise de la découpe au plasma, Garonne Services fabrique à la demande sur vos plans ou ceux de notre bureau Ingénierie tout type de plaques d'usure en acier HB pour équiper les parties de vos installations soumises à l'usure, qu'il s'agisse de revêtement de goulottes ou de plaques d'usure pour vos concasseurs broyeurs ou cribles.

Machine de découpe au plasma FICEP type Gemini 25 – 254TJ

Capacité 80 mm pour tôles 2500 x 12000

Blindage anti-abrasif caoutchouc

Grâce à sa parfaite maîtrise des métiers du caoutchoutage, Garonne Services fabrique à la demande sur vos plans ou ceux de notre bureau d'ingénierie tout type de pavés d'usure en caoutchouc pour équiper les parties de vos installations soumises à l'usure.

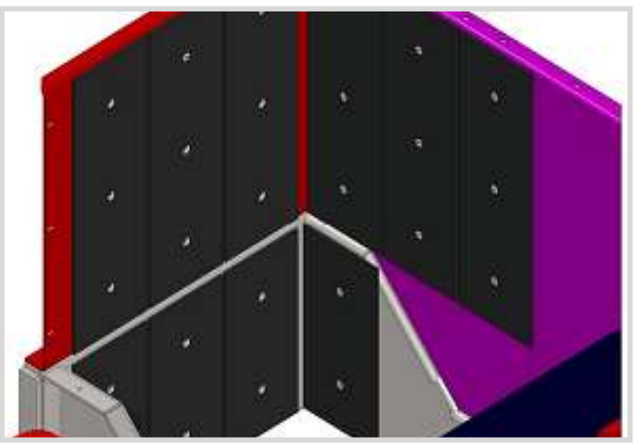

Blindage et revêtement PEHD

Grâce à sa parfaite maîtrise de la découpe et fraisage de polyéthylène basse pression, Garonne Services fabrique à la demande sur vos plans ou ceux de notre bureau Ingénierie tout type de plaques anti-colmatantes pour équiper les parties de vos installations soumises au colmatage, qu'il s'agisse de revêtement de goulottes, de trémies ou d'alimentateurs.

Machine de découpe à commande numérique

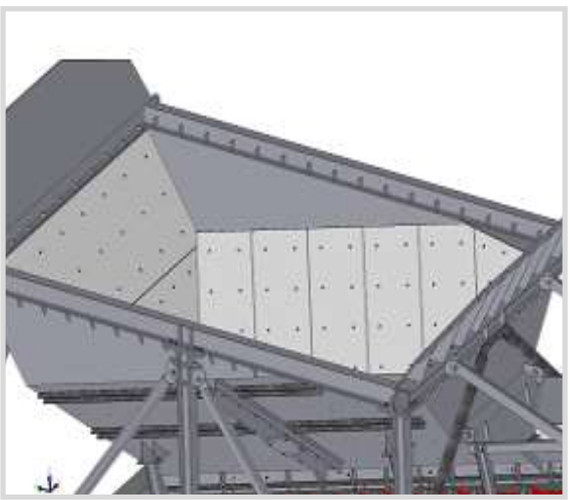

Capotage

Garonne Services propose une large gamme de systèmes de capotages pour équiper vos installations et présentant les avantages suivants :

Protection de l'environnement

• Les capots empêchent la dispersion de la matière,
Protection des intempéries,
• Le produit transporté est protégé de la pluie et du froid…
› Économies d'énergie pour les produits transformés par combustion.

Protection de la bande et de ses composants

• Les capots assurent l'écoulement de la pluie et préservent la bande des attaques du soleil,
• Étanchéité garantie entre tous les bâtiments industriels reliés par un transporteur à bande,
› Économie, robustesse, fonctionnalité.

Capots en acier

• Économiques :
› Coûts inférieurs par rapport à d'autres systèmes ou matériaux,
› Mise en œuvre simple,
› Capots autoportants et adaptables sur n'importe quelle ossature,
› Entretien réduit,
› Incassables,
› Résistants aux intempéries (ne craignent ni le gel, ni les UV),
› Revêtements adaptés aux sites d'implantation et à l'ambiance extérieure,
› Manipulation aisée (6,10 kg/m²),
› Gamme d'accessoires tels que poignées, regards, portes… (Ex. : capots de regard à 135°, capot de regard à 135° avec porte à 45°, capots amovibles ou avec trappe d'inspection…),
› Ondes perpendiculaires à la bande pour faciliter l'écoulement de la pluie,
› Excellente étanchéité au recouvrement,
› Dépôt de poussières réduit,
• Amovibles :
› Ergonomie lors de l'inspection de la bande et des stations,
› Poignées pour retirer les capots,
› Démontage simple,
› Un seul opérateur suffit,
› Sécurité renforcée par rapport aux systèmes à charnières,
› Suppression des risques de guillotine.

Capots d'aération

• Pour produits chauds,
• Diminution de la t° par circulation d'air,
• Baisse de la t° au niveau de la bande,
• Réduction de la condensation,
• Réduction de la suspension des poussières dans l'air.
> Diminue les risques d'explosion

Maintenance - Optimisation

Carrière - Sablière - Centrale à béton - Industrie

Mise en place d'un SKID

Réalisation de passerelle

Renfort palée de convoyeur

Equilibrage d'un rotor

Camion dédié aux dépannages

Garonne Services vous propose une large gamme de services tels que :

Maintenance chaudronnerie:

Fabrication et modification de goulotte et tuyauterie directement sur site.

Mise en place et adaptation de blindages démontables ou fixes:

Pavé caoutchouc, HARDOX, PEHD.

Mise en sécurité des installations :

Protection rapprochée des points rentrants sur vos convoyeurs, adaptation de passerelles et accès, renforts de structures usées et/ou oxydées.

Optimisation de vos convoyeurs :

Mise en place de système de réception antifuite au point de chargement

Pose de racleur pour le nettoyage de vos bandes.

Installation de station auto-centreuse pour centrage de bande.

Maintenance crible :

Remplacement des toiles,

Fabrication et montage de cadre,

Changement des roulements,

Remplacement de ligne d'arbre,

Démontage et révision complète et réglage sur banc d'essais en atelier.

Maintenance concasseur et broyeur :

Remplacement des pièces d'usures (roulements, paliers…),

Equilibrage des rotors,

Remplacement de ligne d'arbre,

Rechargement du rotor,

….

Besoin d'un conseil ? Contactez-nous :

GROUPE GARONNE - Siège social

605 chemin Bordegrosse,

ZA de Bordegrosse

31220 Mondavezan

mail : gcc@groupegaronne.fr

Tél. : 0 806 802 202 Service gratuit + prix appel

Alexandre VOITURIN

Responsable Ingénierie
Installations Fixes

06 32 81 87 92

a.voiturin@groupegaronne.fr

Service SAV MAINTENANCE

PIECES DETACHEES

gcc@groupegaronne.fr

0806 802 802 - Choix 3

Pour plus d'informations, vous pouvez consulter notre site internet :

www.groupegaronne.fr

Retrouvez toutes nos actualités :